組み合わせ時

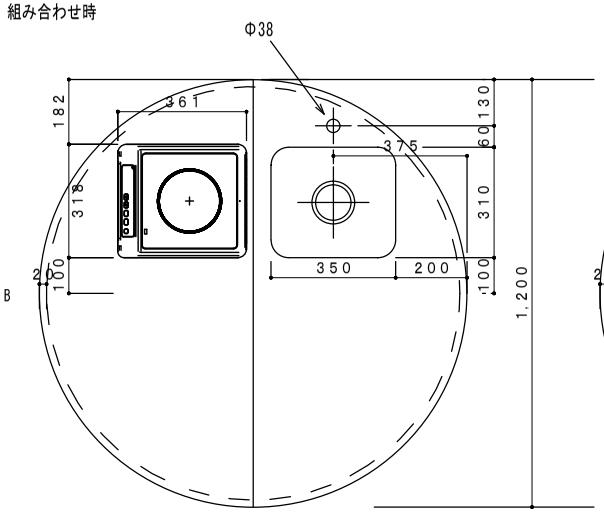

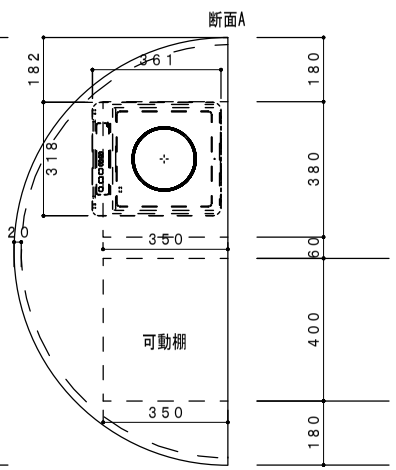

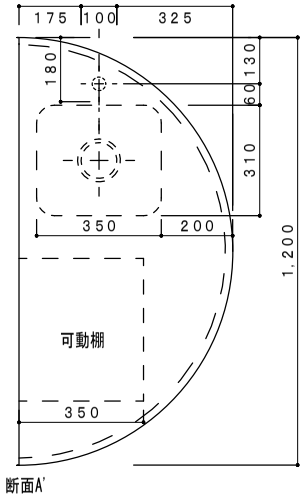

NO	名称	仕様	色
1	流し台		
2	キャビネット		
3 4	扉		
5	取手		
6 7 8	排水栓セット	排水円盤 ジャバラホース	

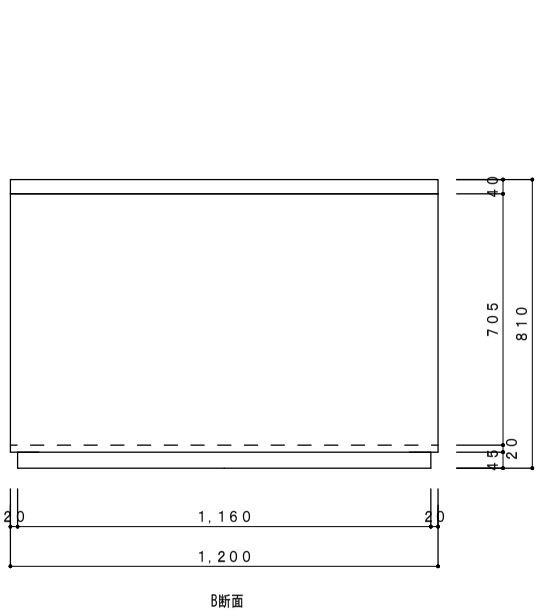

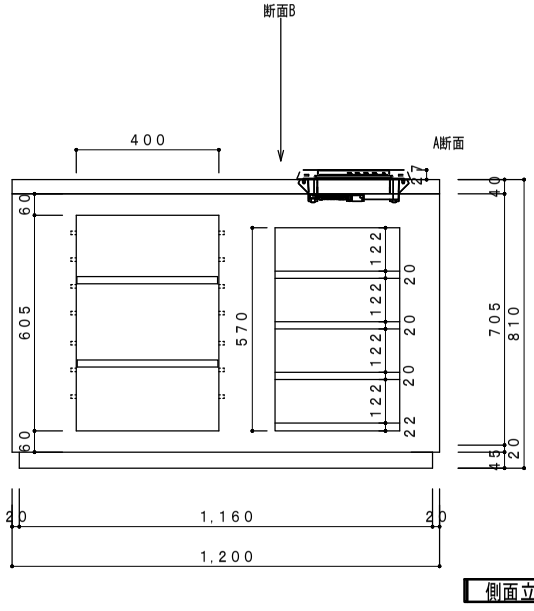

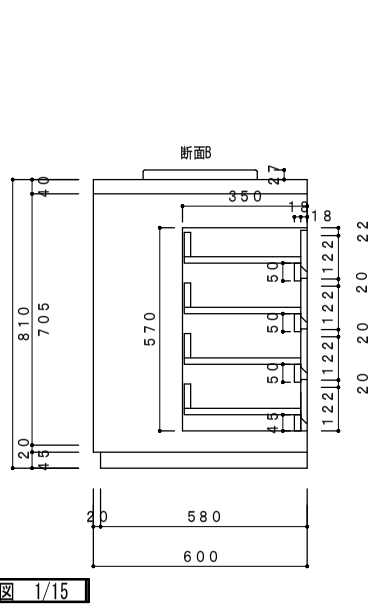

側面立面図　1/15

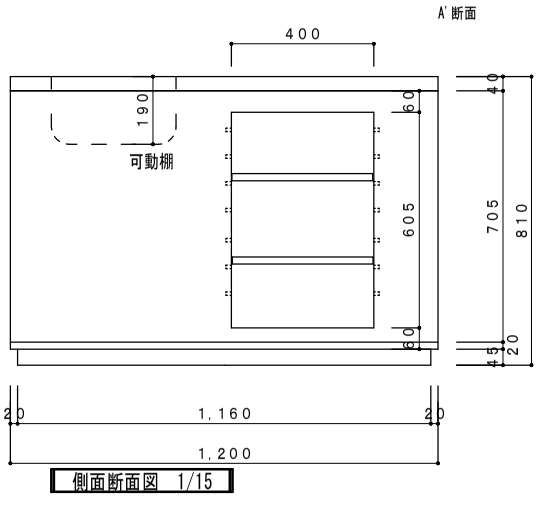

側面断面図　1/15

F☆☆☆☆対応商品
ノンアスベスト仕様

※お願い　本物件のご発注時には本図面を必ず御添付下さい。

株式会社 ドルフィン
大阪市住野区中川東2 丁目20－16
TEL　06－6752－2980
FAX　06－6752－7087

符号	年　月　日	訂正記事	記入	点検	承認印	検図印	製図印	尺度 1：15	工事名称	ご注文主
								日付	図面名称 丸型 分割	図面番号