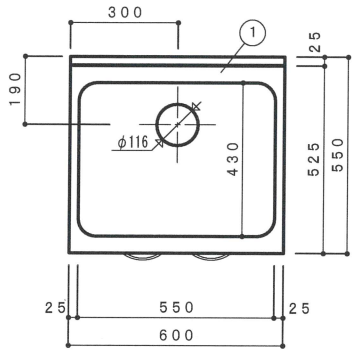

NO	名称	仕様	色
1	流し台	ステンレスSUS430	
2	キャビネット	両面白化粧パーチ L棚：塩ビコーティング　巾木：黒塗装仕上	
3 4	扉	ﾎﾟﾘｴｽﾃﾙMDF(ﾎﾜｲﾄ) 包丁差付(樹脂製)	
5	取手	ＡＢＳ樹脂放出成型品	
6 7 8	排水栓セット	小型ゴミ収納器付排水トラップ（ＶＰ40） 排水円盤 ジャバラホース	

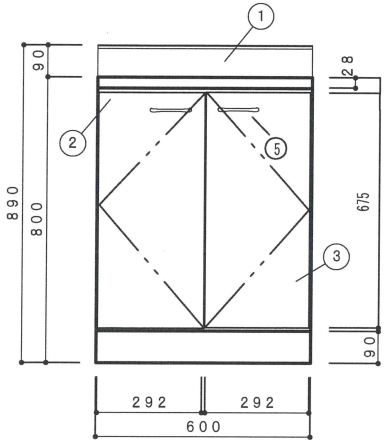

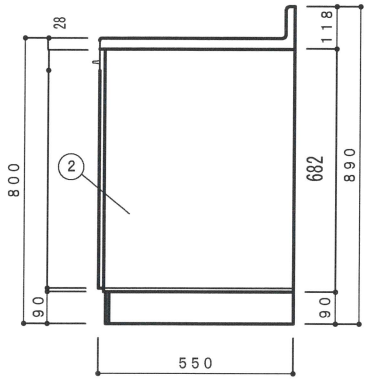

側面立面図　1/15

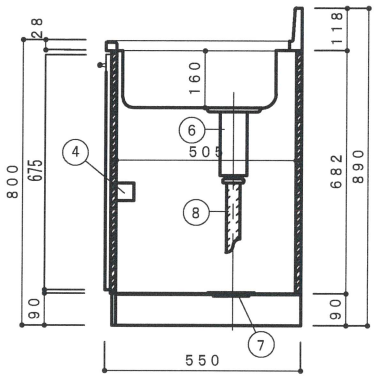

側面断面図　1/15

Ｆ☆☆☆☆対応商品
ノンアスベスト仕様

※お願い　本物件のご発注時には本図面を必ず御添付下さい。

株式会社　ドルフィン
大阪市住野区中川東2丁目20－16
TEL　06－6752－2980
FAX　06－6752－7087

符号	年　月　日	訂正記事	記入	点検	承認印	検図印	製図印	尺度 1：15	工事名称	ご注文主
								日付	図面名称 BN-600N	図面番号