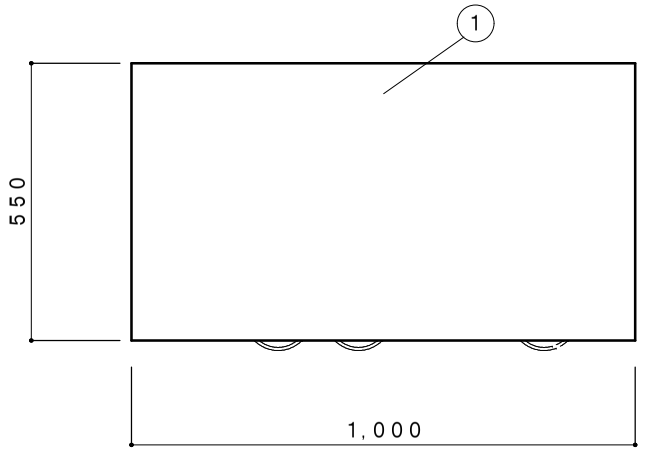

NO	名称	仕様	色
1	流し台	ステンレスSUS430	
2	キャビネット	外部・カラー合板、内部・ラワン 底面のみカラー合板 L棚：固定棚　巾木：黒塗装仕上	
3	扉	ポリエステル化粧合板(ﾎﾜｲﾄ・内部ラワン)	
4	取手	ABS樹脂放出成型品	

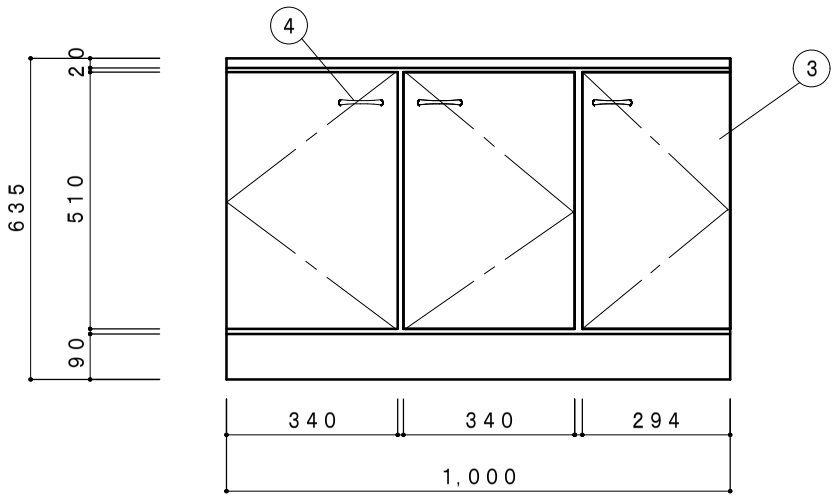

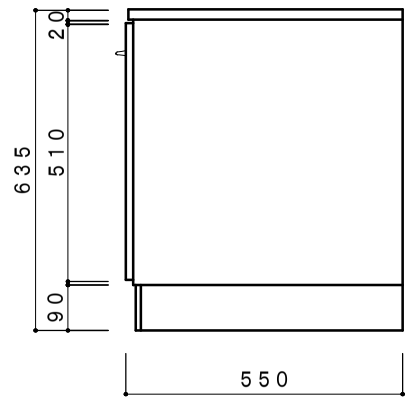

側面立面図　1/15

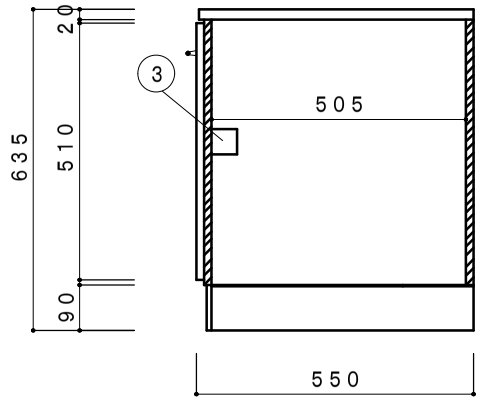

側面断面図　1/15

F☆☆☆☆対応商品
ノンアスベスト仕様

※お願い　本物件のご発注時には本図面を必ず御添付下さい。

株式会社　ドルフィン
大阪市生野区中川東2丁目20－16
TEL　06－6752－2980
FAX　06－6752－7087

符号	年　月　日	訂正記事	記入	点検	承認印	検図印	製図印

尺度	工事名称	ご注文主
1：15		
日付	図面名称	図面番号
	BN-1000G	