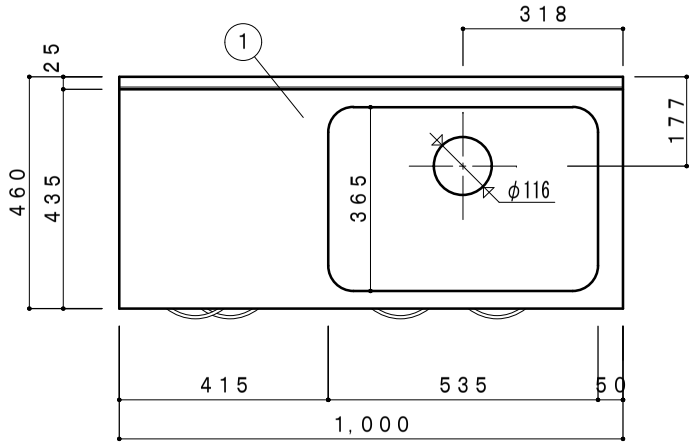

NO	名称	仕様	色
1	流し台	ステンレスSUS430	
2	キャビネット	カラー合板(ﾎﾜｲﾄ)・内部ラワン (底面のみカラー合板) L棚：塩ビコーティング　巾木：黒塗装仕上	
3 4	扉	ポリエステル化粧合板(ﾎﾜｲﾄ)・内部ラワン 包丁差付(樹脂製)	
5	取手	ABS樹脂放出成型品	
6 7 8	排水栓セット	小型ゴミ収納器付排水トラップ（VP40） 排水円盤 ジャバラホース	

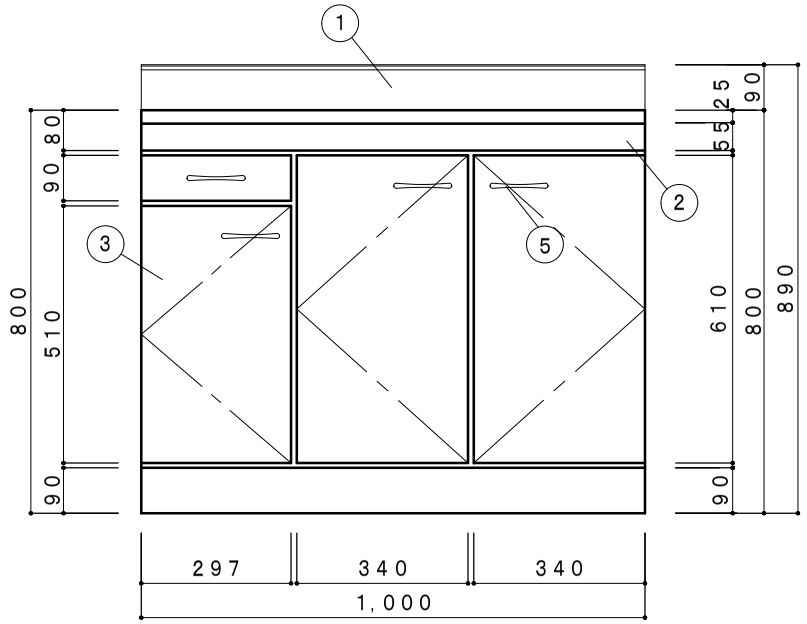

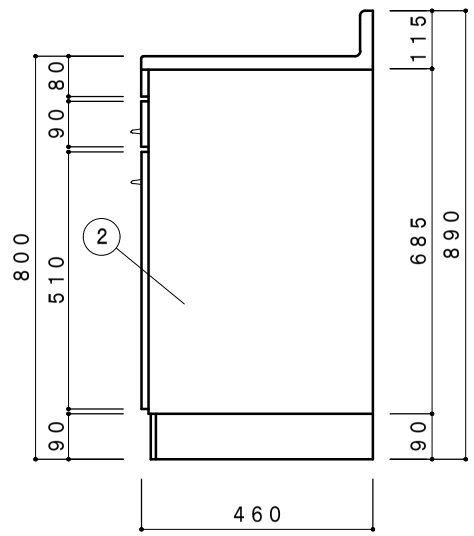

側面立面図　1/15

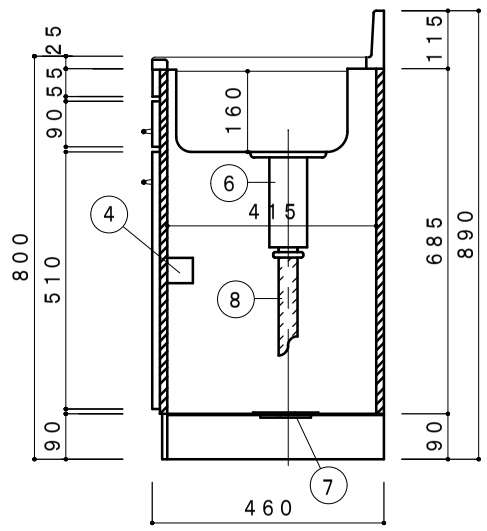

側面断面図　1/15

F☆☆☆☆対応商品
ノンアスベスト仕様

※お願い　本物件のご発注時には本図面を必ず御添付下さい。

株式会社 ドルフィン
大阪市生野区中川東2丁目20－16
TEL　06－6752－2980
FAX　06－6752－7087

符号	年　月　日	訂正記事	記入	点検	承認印	検図印	製図印	尺度 1：15	工事名称	ご注文主
								日付	図面名称 BA-1000（右シンク）	図面番号

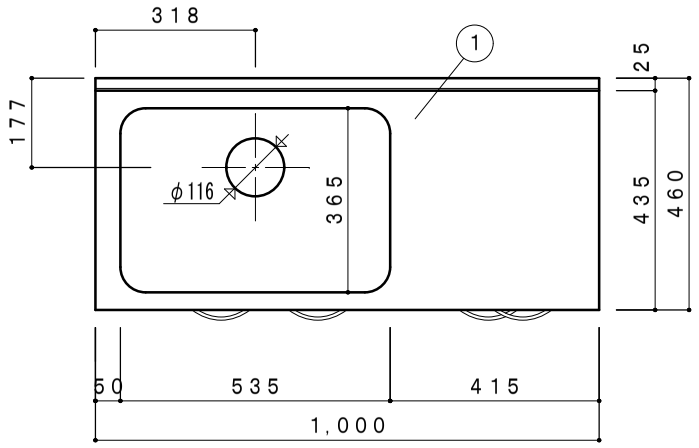

NO	名称	仕様	色
1	流し台	ステンレスSUS430	
2	キャビネット	カラー合板(ﾎﾜｲﾄ)・内部ラワン (底面のみカラー合板) L棚：塩ビコーティング　巾木：黒塗装仕上	
3 4	扉	ポリエステル化粧合板(ﾎﾜｲﾄ)・内部ラワン 包丁差付(樹脂製)	
5	取手	ABS樹脂放出成型品	
6 7 8	排水栓セット	小型ゴミ収納器付排水トラップ（VP40） 排水円盤 ジャバラホース	

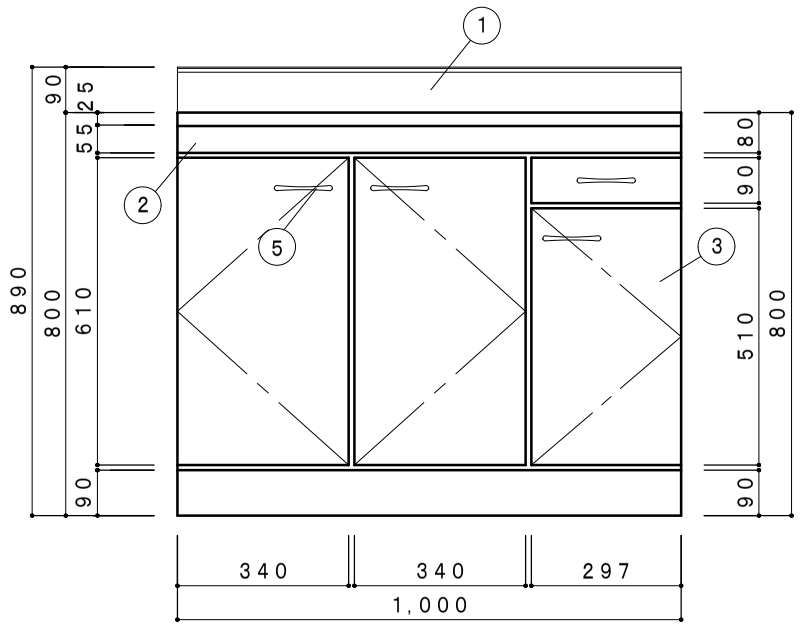

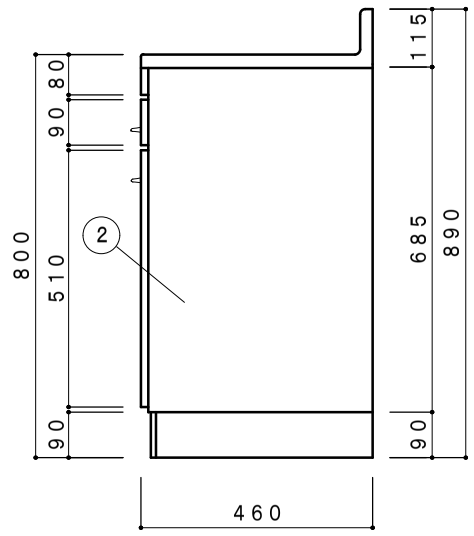

側面立面図　1/15

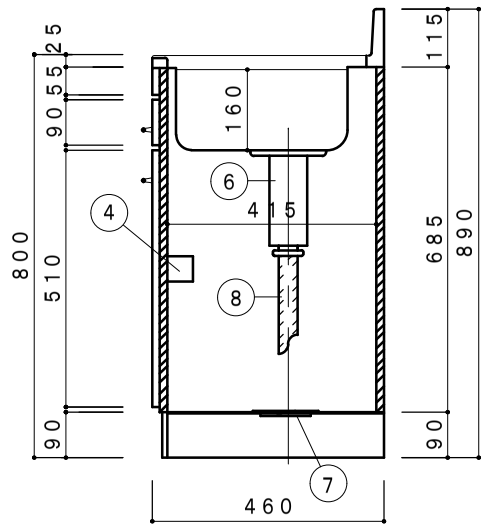

側面断面図　1/15

F☆☆☆☆対応商品
ノンアスベスト仕様

※お願い　本物件のご発注時には本図面を必ず御添付下さい。

株式会社　ドルフィン
大阪市生野区中川東2丁目20－16
TEL　06－6752－2980
FAX　06－6752－7087

符号	年　月　日	訂正記事	記入	点検	承認印	検図印	製図印	尺度 1：15	工事名称	ご注文主
								日付	図面名称 BA-1000（左シンク）	図面番号